Թեքանների տեղադրումը երկայնական ուղղությամբ

Կտրվածք Ա-Ա Մ1:50

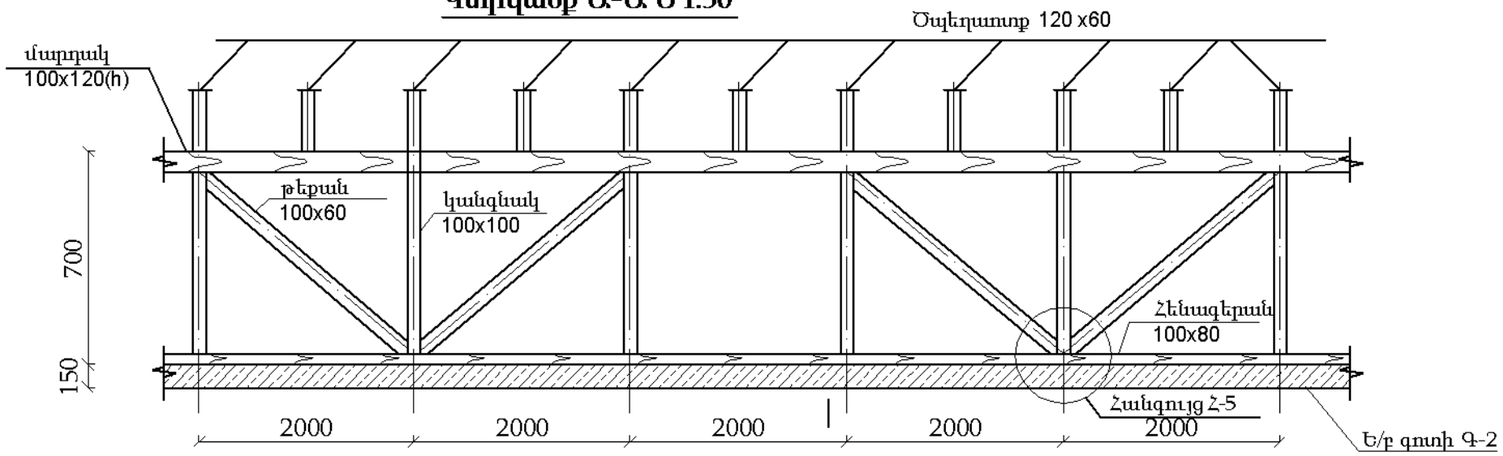

Հանգույց Հ-5 Մ1:10

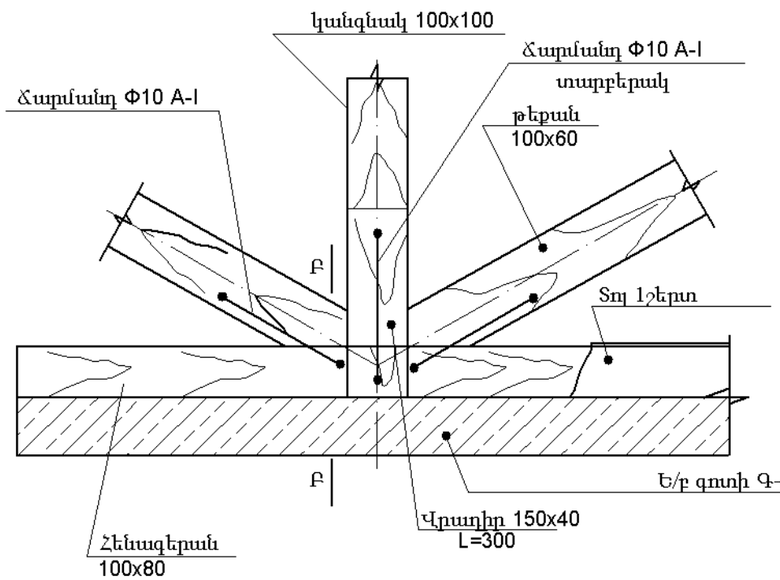

Հանգույց Հ-6 Մ1:10

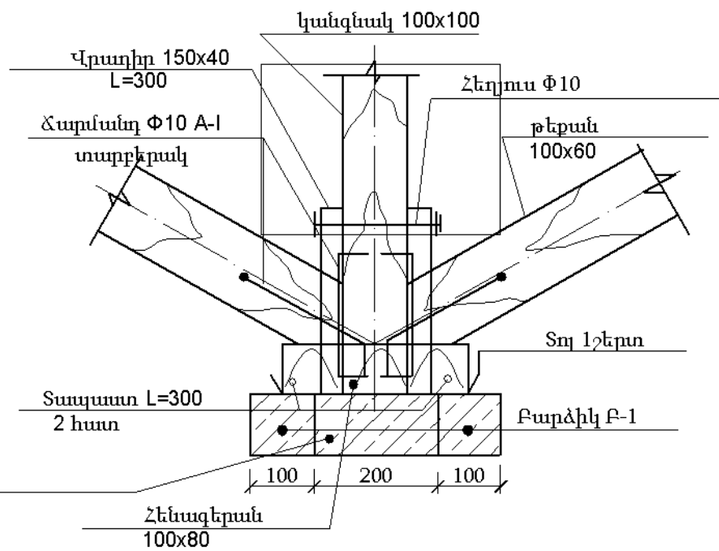

Կտրվածք Բ-Բ Մ1:10

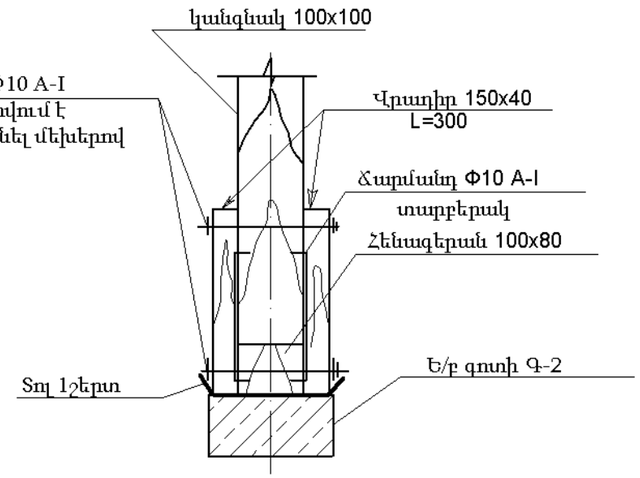

				Ո ԵՔ-ՊԸԱՇՁԲ-13/65-5			
				ԵՐԵՎԱՆ ՔԱՂԱՔԻ ՔԱՆԱՔԵՌ-ԶԵՅԹՈՒՆ ՎԱՐՉԱԿԱՆ ՇՐՋԱՆԻ Զ. ՍԱՐԿԱՎԱԳԻ ՓՈՂՈՑԻ Հ. 151 ԲԱԶՄԱԲՆԱԿԱՐԱՆ ՇԵՆՔԻ ՏԱՆԻՔԻ ՀԻՄՆԱՆՈՐՈԳԱՆ ՆԱԽԱԳԾԱ-ՆԱԽԱՀԱՇՎԱՅԻՆ ՓԱՍՏԱԹՂԹԵՐԻ ՄՇԱԿՈՒՄ			
				Ճարտարապետաշինարարական մաս	Փուլ	Թերթ	Թերթեր
					ԱՆ	ՃՇ-11	11
ԻՏԲ պետ	Սուլթանյան Հ.Հ.						
Ն.Գ.Ճ.	Մովսիսյան Ս.Ա.			Տանիքի հանգույցներ Հ-5; Հ-6 Մ 1:10	ԵՐԵՎԱՆ 2013		
Գլխ. մասն.	Մովսիսյան Ս.Ա.				ՏՐԱՆՍԱԽԱԳԻԾ		